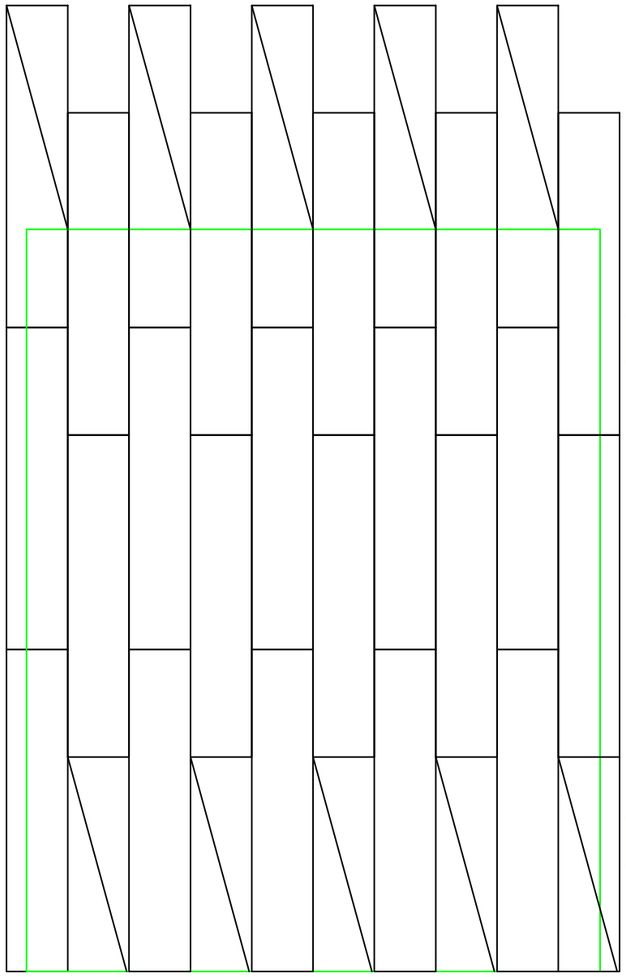

LEGPLAN (25 platen van 5.250 x 1.000mm)

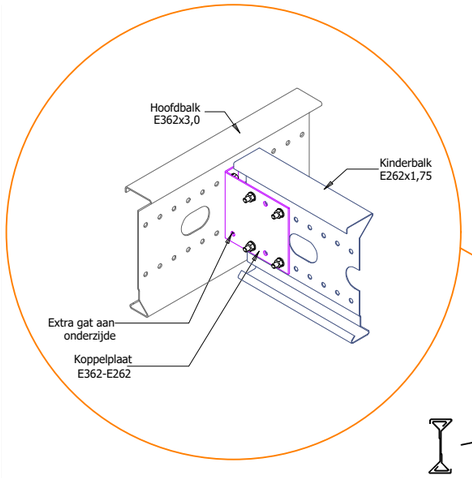

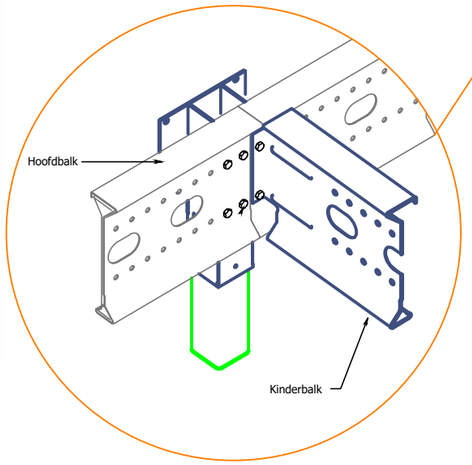

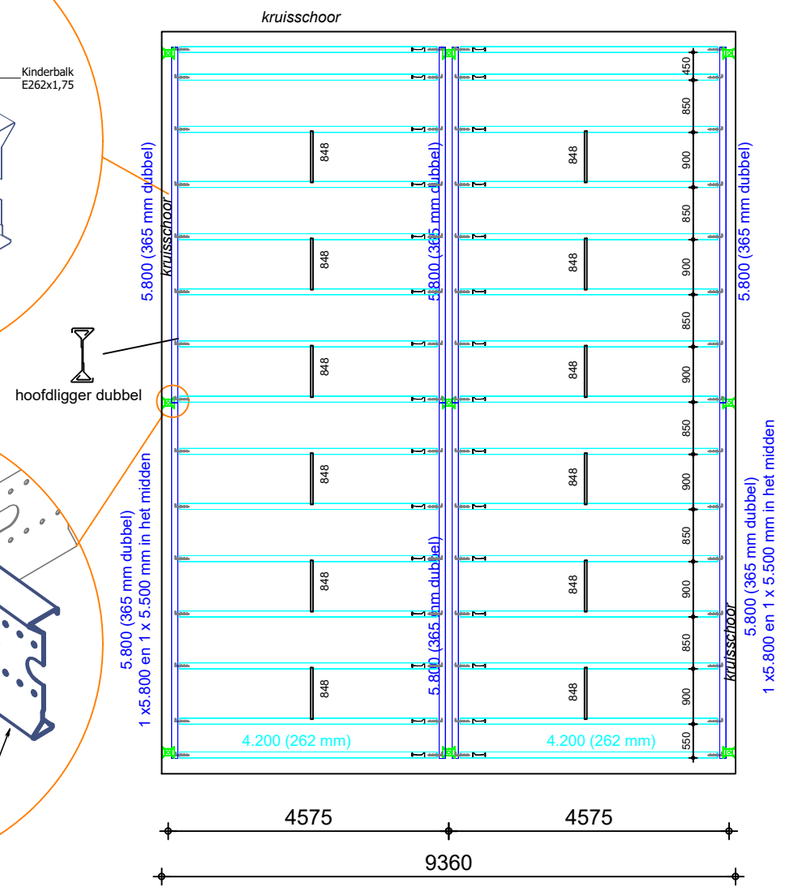

PLATTEGROND

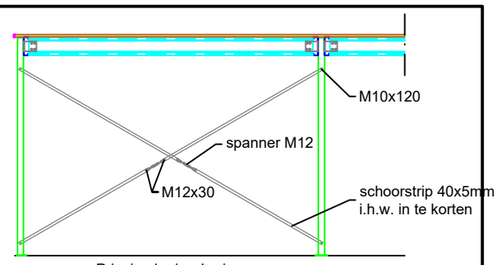

Principe kruisschoring

Kolom, ongeschoord

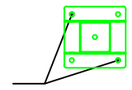

2x Anker
M12x110 mm

Kolom, geschoord

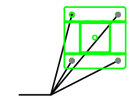

4x Anker
M12x110 mm

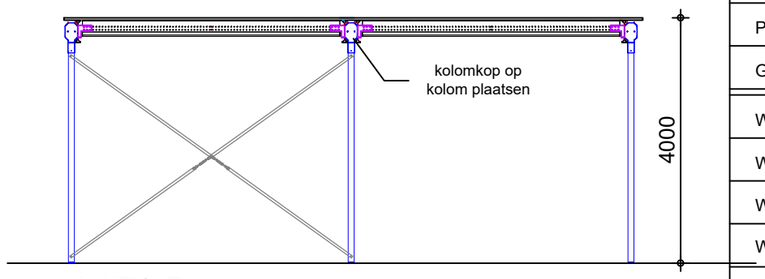

AANZICHT

Montagehandleiding tussenvloer

1. Zorg voor een schone, droge en obstakelvrije werkomgeving en let op uw eigen veiligheid en op die van anderen.
2. Leg een hoofdligger op de vloer en monteer hieraan de benodigde montagehoeken en kolommen, middels bijgeleverde bouten en moeren.
3. Hef het voorgemonteerde portaal met een heftruck of een daarvoor geschikte hoogwerker. Zet het 1e portaal op de juiste plaats en bevestig deze middels de bijgeleverde ankers.
4. Zet het portaal extra vast middels een spanband o.i.d. om extra veiligheid te waarborgen.
5. Voer dezelfde handelingen uit bij het 2e portaal. Hierna kunt u de tussenliggers (Sigma profiel) monteren, eveneens middels bijgeleverde bouten en moeren.
6. Op deze wijze moet het gehele stalen frame worden opgebouwd.
7. Bevestig de houten C-Dur vloerplaten met bijgeleverde vloerschroeven 6,3*70 mm, 2 stuks per kinderbalk per plaat. Witte zijde aan de onderkant houden. Het uiteinde van de plaat dient op het hart van een ligger te komen. Het zagen van platen kan het beste gedaan worden nadat de platen op de vloer zijn bevestigd.
8. Plaats de kruisschoren. Kies een positie en boor 100 mm vanaf voetplaat en kopplaat een gat Ø 11 mm. Plaats de kruisschoor bestaande uit platte strips, onderling verbonden met een spanner. Span vervolgens het schoor strak.
9. Voer na montage een algehele controle uit en verzeker u ervan dat alle bouten zijn vastgeschroefd en alle ankers zijn gemonteerd.

Begra Magazijninrichting BV
IJsselstraat 9-13
5347 KG Oss
Tel : +31 (0)412 667650
Fax: +31 (0)412 638707
www.begra.nl

Project: Gebr. Vloer, 113m²

Naam magazijn : B991,E, 113m²		Bladformaat : A3
Project Nr : 12,1 x 9,36 x 4 m		Schaal : 1:100
Getekend :	Nr.:	Datum:
Wijziging 1:	Nr.:	Datum:
Wijziging 2:	Nr.:	Datum:
Wijziging 3:	Nr.:	Datum:
Wijziging 4:	Nr.:	Datum:
Wijziging 5:	Nr.:	Datum:

Handtekening voor akkoord

De rechten over onze ideeën en ontwerpen zijn voorbehouden aan:
Begra Magazijninrichting BV te Oss